HYTEK
海特克

内啮合齿轮泵
HGX 系列

HGX系列内啮合齿轮泵是HG系列的全新升级，专为高速工况而开发；除了内齿泵独特的压力补偿结构外，重新优化了内部流道，显著提高额定转速；改进流体动压润滑，显著提高产品可靠性和使用寿命。
广泛适用于工业机械、压铸机械及行走车辆等行业，尤其适用于伺服变频驱动的节能系统。

排量：8-180 ml/r
最高压力：35 MPa
最高转速：5200 r/min
最低转速：200 r/min



产品特点

- 采用轴向和径向压力补偿设计，即使在低转速和低粘度下仍可保持较高的容积效率
- 适用于一/二象限、压力保持、启动/停止等操作
- 采用高强度铸铁和内部独特的消音设计，使噪音更低
- 极低的流量和压力脉动，在低速状况仍可保持稳定的流量和压力输出
- 对油液污染不敏感，使用寿命长
- 可选择串泵驱动

目录

- 选型代码-HGX单泵.....02
- 产品结构.....04
- 技术数据.....04
- 性能参数.....05
- 特性曲线.....06
- 安装连接尺寸，HGX0.....07
- 安装连接尺寸，HGX1.....08
- 安装连接尺寸，HGXB.....09
- 安装连接尺寸，HGX2.....10
- 油口法兰连接尺寸.....11
- 选型代码-HGX中间体结构双联泵.....12
- 安装连接尺寸，HGX00.....14
- 安装连接尺寸，HGX10.....15
- 安装连接尺寸，HGX11.....16
- 安装连接尺寸，HGX21.....17
- 安装连接尺寸，HGX22.....18
- 油口法兰连接尺寸.....19
- 安装注意事项.....24
- 选型代码-HGXT组合泵.....20
- 安装连接尺寸，HGXT10.....22
- 安装连接尺寸，HGXT11.....23
- 安装连接尺寸，HGXT21.....24
- 安装连接尺寸，HGXT22.....25
- 安装注意事项.....26

选型代码-HGX单泵

	A		C		J	K		M	N	P	R	S		Z
HGX		—		—	0 1		—	V				N00	—	

—	内啮合齿轮泵	HGX

基座大小

A	排量8...25	止口 SAE Φ82.55， ISO Φ80	0
	排量25...63	止口 SAE Φ101.6， ISO Φ100	1
	排量63...100	止口 SAE Φ127， ISO Φ125	B
	排量63...180	止口 SAE Φ152.4， ISO Φ160	2

排量

C	基座0，几何排量，单位：ml/r		08	10	13	16	20	25
	基座1，几何排量，单位：ml/r			25	32	40	50	63
	基座B，几何排量，单位：ml/r					63	80	100
	基座2，几何排量，单位：ml/r	63	80	100	125	145	160	180

系列

J	系列01	01

输入旋向

		HGX0	HGX1	HGXB	HGX2	
K	顺时针(CW)	●	●	●	●	R
	逆时针(CCW)	○	●	○	●	L

密封形式

M	氟橡胶（FKM）密封	V

轴伸形式

		HGX0	HGX1	HGXB	HGX2	
N	平键轴 DIN 6885	●	●	●	●	P
	花键轴 ANSI B92.1	●	●	○	●	S

法兰安装形式

		HGX0	HGX1	HGXB	HGX2	
P	ISO 3019-2，四孔法兰	○	●	○	●	B
	SAE J744，两孔法兰	●	●	●	●	C

工作油口

		HGX0	HGX1	HGXB	HGX2	
R	SAE法兰油口，出油口标准压力系列	●	●	●	●	07
	SAE法兰油口，出油口高压系列	—	●	●	●	11

选型代码-HGX单泵

	A		C		J	K		M	N	P	R	S		Z
HGX		—		—	0 1		—	V				N00	—	

通轴驱动

		HGX0	HGX1	HGXB	HGX2	
S	非通轴驱动	●	●	●	●	N00

特殊配置

		HGX0	HGX1	HGXB	HGX2	
Z	无特殊配置(无代码)	●	●	●	●	
	特殊配置	●	●	●	●	S****

▭ 推荐型号　● 可供货　○ 根据要求供货　— 不可供货

产品结构

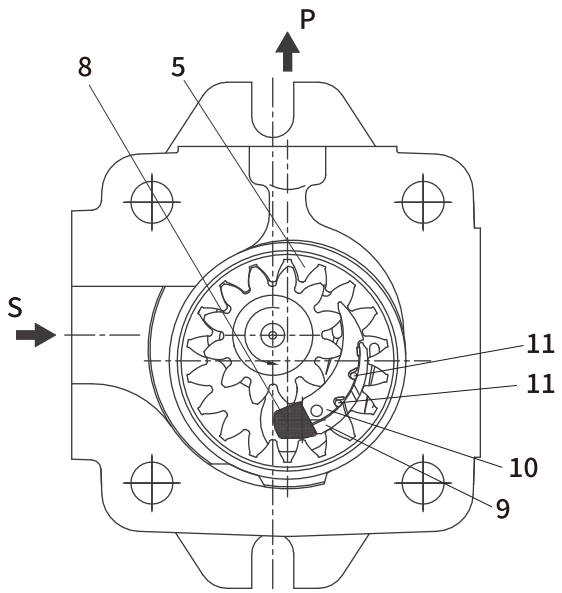

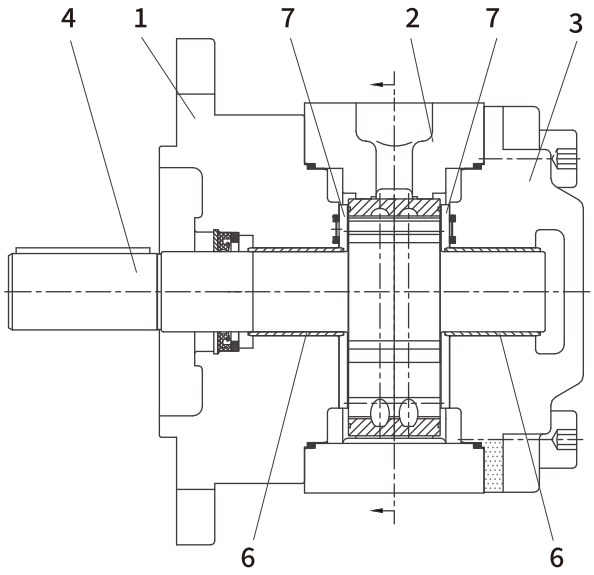

HGX系列液压泵为具有固定排量的间隙补偿内啮合齿轮泵。

基本结构：1-前盖，2-泵体，3-后盖，4-齿轮轴，5-内齿圈，6-滑动轴承，7-前后侧板，8-定位杆，9-月牙副板，10-月牙主板，11-塑料棒

技术数据

设计	内啮合齿轮泵，间隙补偿
连接形式	符合SAE J744 2孔法兰
管道连接	法兰连接
轴负载	仅针对经过咨询而获得的径向力和轴向力（例如，皮带轮上）
旋转方向（查看轴端）	顺时针和逆时针
液压油	可使用粘度范围在10-300mm^2/s的石油基矿物油，推荐使用ISO VG46抗磨液压油
温度范围	工作温度范围-10°C-100°C，为保证长期的可靠寿命，最佳工作温度范围20°C-80°C
清洁度控制	要求控制系统油液的清洁度水平，不超过9级（NAS 1638）或17/14（ISO 4406）
泵安装	轴与电机连接尽可能使用挠性联轴器，以避免产生弯曲力矩或轴向推力，轴与电机轴最大允许同轴度误差小于0.15mm
吸入口压力	允许吸入口绝对压力为0.8-2.0bar
吸油速度	合理的配置通径应不小于泵的吸油口，以确保平均0.6-1.2m/s的最佳吸油速度
过滤精度	推荐过滤精度10um，亦可使用25～40um，较小的过滤精度可减少磨损，延长齿轮泵使用寿命，但必须满足吸入口压力要求

HGX系列单泵

HGX0 排量8...25
HGX1 排量25...63
HGXB 排量63...100
HGX2 排量63...180



性能参数

系列号		HGX0					
尺寸	单位	8	10	13	16	20	25
重量	m kg	4.6	4.8	4.9	5.2	5.6	6
范围速度	$n_{最小}$ r/min	600	600	600	600	600	600
	$n_{最大}$ r/min	5200	4500	4000	4000	4000	4000
排量	V cm^3	8.2	10.2	13.3	16.0	20.0	24.0
驱动轴惯性矩	J kg·mm^2	106	122	164	198	248	297
工作压力	额定 MPa	31.5	31.5	31.5	31.5	25	25
	最高 MPa(持续10s)	35	35	35	35	30	30

系列号		HGX1				
尺寸	单位	25	32	40	50	63
重量	m kg	14.5	15	16	17	18.5
范围速度	$n_{最小}$ r/min	200	200	200	200	200
	$n_{最大}$ r/min	3500	3500	3500	3500	3500
排量	V cm^3	25.3	32.7	40.1	50.7	63.7
驱动轴惯性矩	J kg·mm^2	450	550	660	810	1017
工作压力	额定 MPa	31.5	31.5	31.5	31.5	25
	最高 MPa(持续10s)	35	35	35	35	30

系列号		HGXB		
尺寸	单位	63	80	100
重量	m kg	42	43.5	45.5
范围速度	$n_{最小}$ r/min	200	200	200
	$n_{最大}$ r/min	3200	3200	3200
排量	V cm^3	64.7	81.4	100.2
驱动轴惯性矩	J kg·mm^2	2370	2800	3290
工作压力	额定 MPa	31.5	31.5	31.5
	最高 MPa(持续10s)	35	35	35

系列号		HGX2						
尺寸	单位	63	80	100	125	145	160	180
重量	m kg	42	43.5	45.5	48	50	52	53.5
范围速度	$n_{最小}$ r/min	200	200	200	200	200	200	200
	$n_{最大}$ r/min	3200	3200	3200	3200	3200	3200	3000
排量	V cm^3	64.7	81.4	100.2	125.3	145.2	162.8	180.5
驱动轴惯性矩	J kg·mm^2	2370	2800	3290	4070	4420	5060	6005
工作压力	额定 MPa	31.5	31.5	31.5	31.5	25	21	19
	最高 MPa(持续10s)	35	35	35	35	28	26	23

特性曲线

流量压力特性：(测试条件：n=1450r/min，V=46mm²/s，t=50°C)

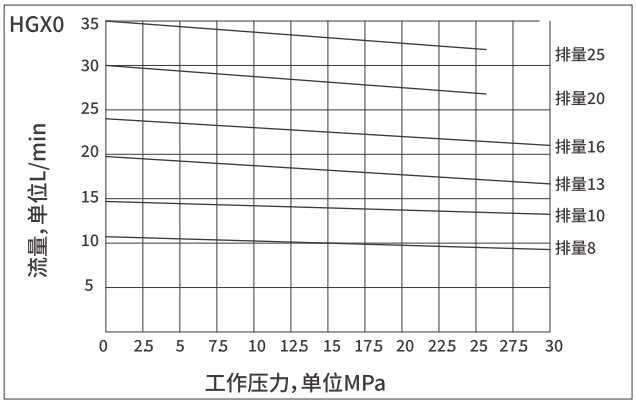

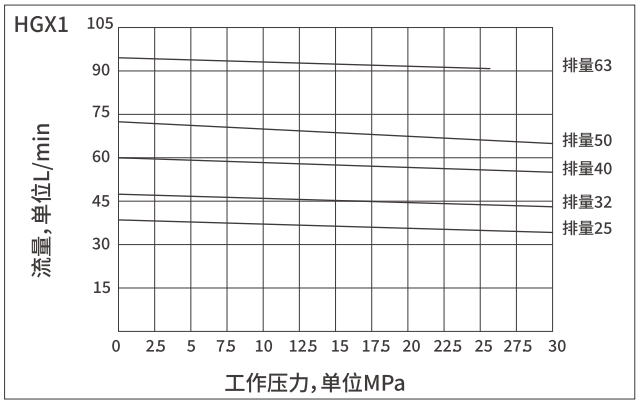

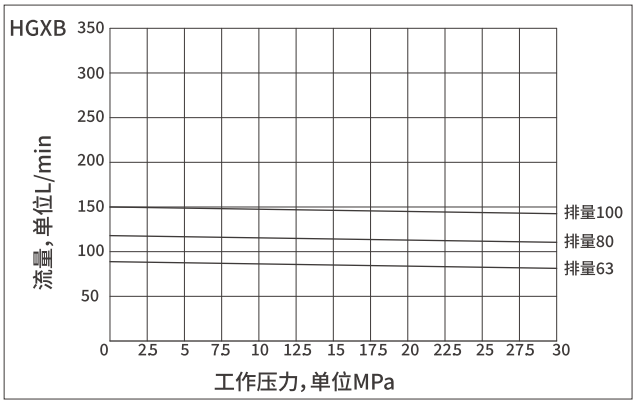

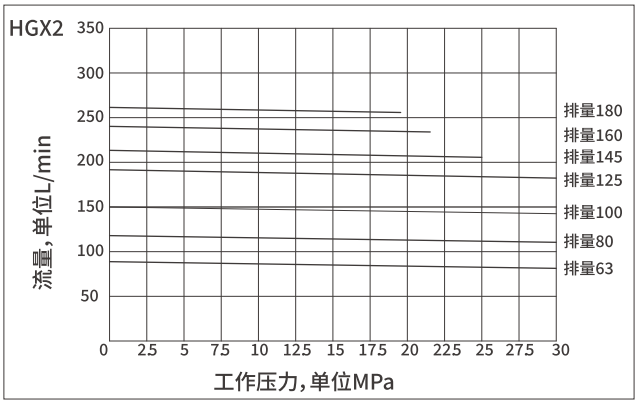

噪音压力特性：(测试条件：n=1450r/min，V=46mm²/s，t=50°C，传感器与泵距离=1m)

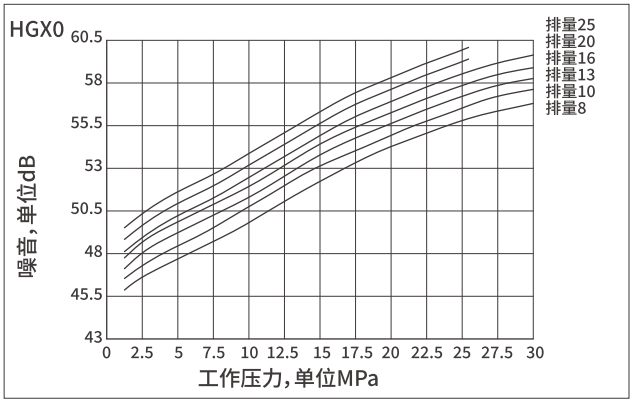

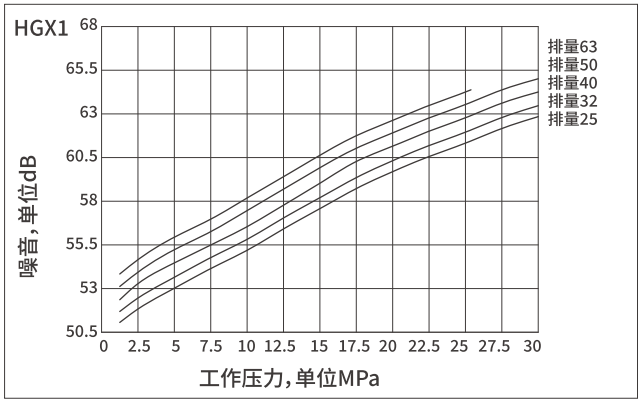

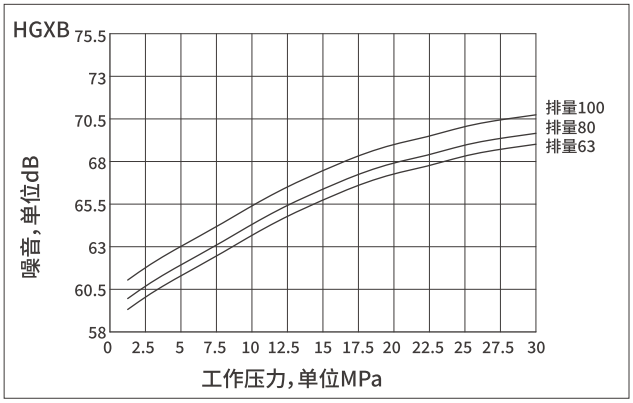

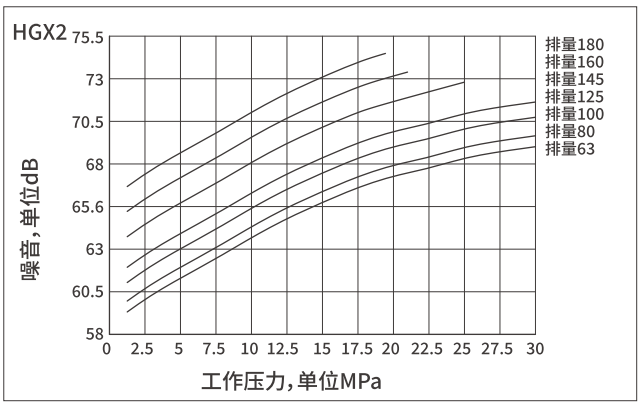

安装连接尺寸

HGX0-※-01R-VPC07N00（P型平键轴，SAE两孔法兰）

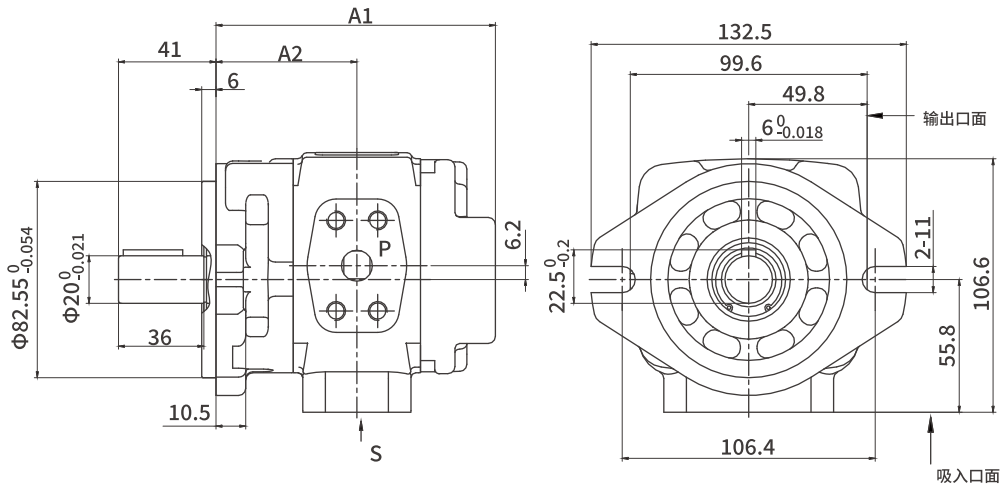

泵型号	A1	A2
HGX0-08-01R-VPC07N00	107	54
HGX0-10-01R-VPC07N00	111	56
HGX0-13-01R-VPC07N00	117.5	59.25
HGX0-16-01R-VPC07N00	123	62
HGX0-20-01R-VPC07N00	131	66
HGX0-25-01R-VPC07N00	139	70

HGX0-※-01R-VSC07N00（S型花键轴，SAE两孔法兰）

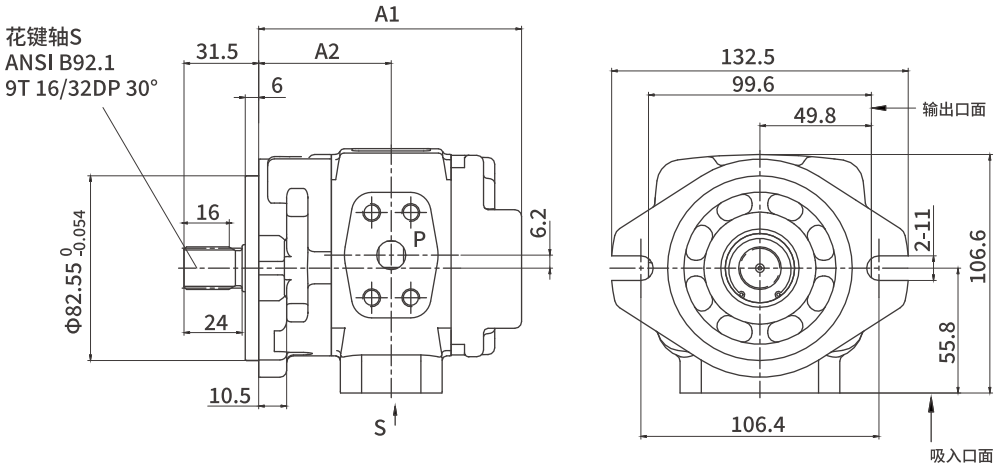

泵型号	A1	A2
HGX0-08-01R-VSC07N00	107	54
HGX0-10-01R-VSC07N00	111	56
HGX0-13-01R-VSC07N00	117.5	59.25
HGX0-16-01R-VSC07N00	123	62
HGX0-20-01R-VSC07N00	131	66
HGX0-25-01R-VSC07N00	139	70

安装连接尺寸

HGX1-※-01R-VPC11N00（P型平键轴，SAE两孔法兰）

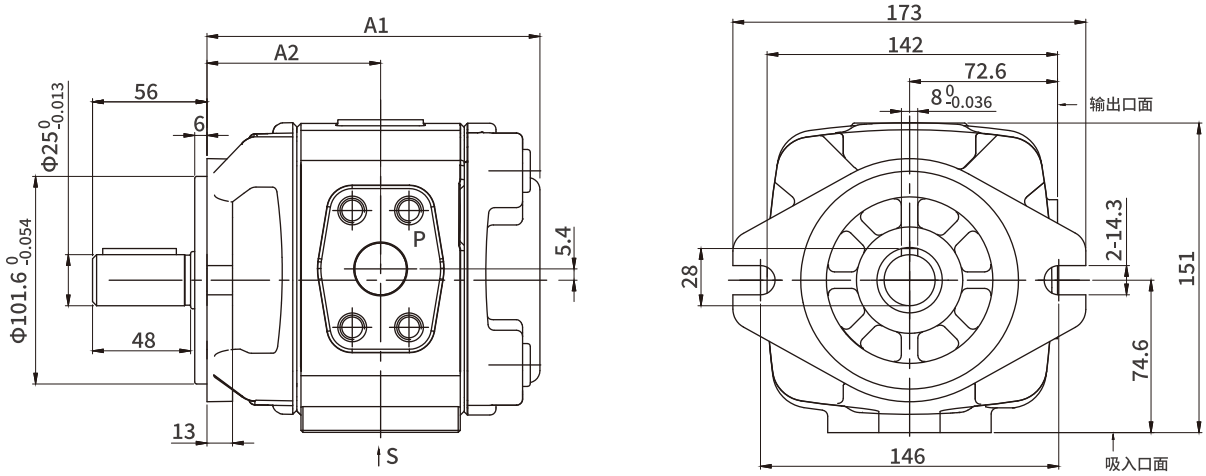

泵型号	A1	A2
HGX1-25-01R-VPC11N00	139	73
HGX1-32-01R-VPC11N00	146	76.5
HGX1-40-01R-VPC11N00	153	80
HGX1-50-01R-VPC11N00	163	85
HGX1-63-01R-VPC11N00	177	92

HGX1-※-01R-VSB11N00（S型花键轴，ISO四孔法兰）

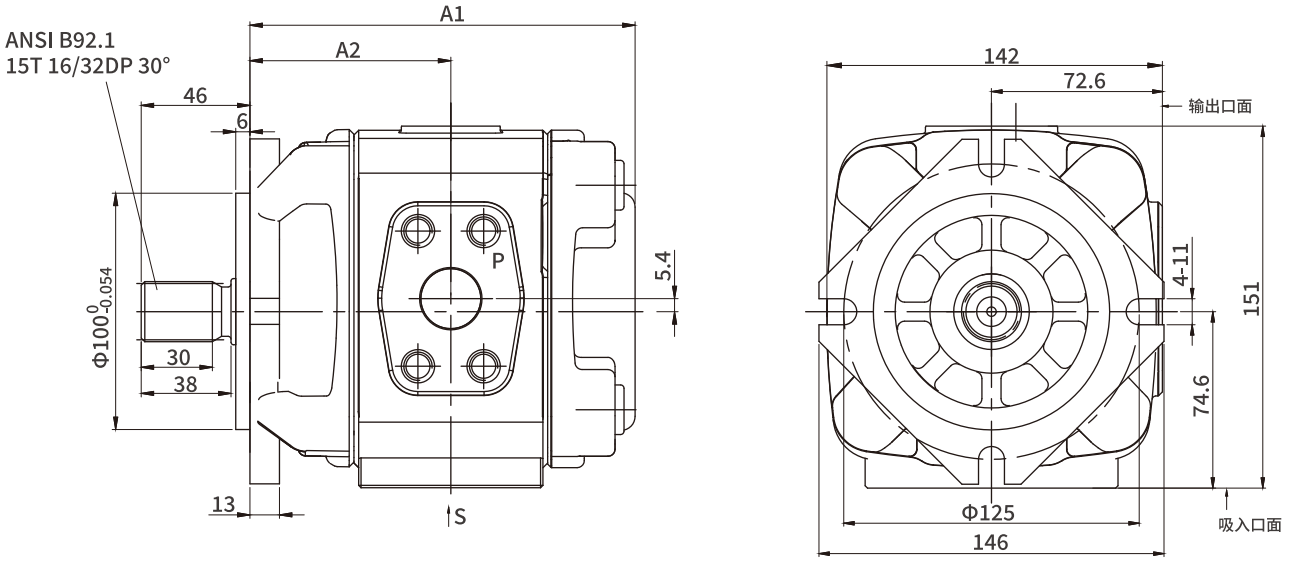

泵型号	A1	A2
HGX1-25-01R-VSB11N00	139	73
HGX1-32-01R-VSB11N00	146	76.5
HGX1-40-01R-VSB11N00	153	80
HGX1-50-01R-VSB11N00	163	85
HGX1-63-01R-VSB11N00	177	92

安装连接尺寸

HGXB-※-01R-VPC11N00（P型平键轴，SAE两孔法兰）

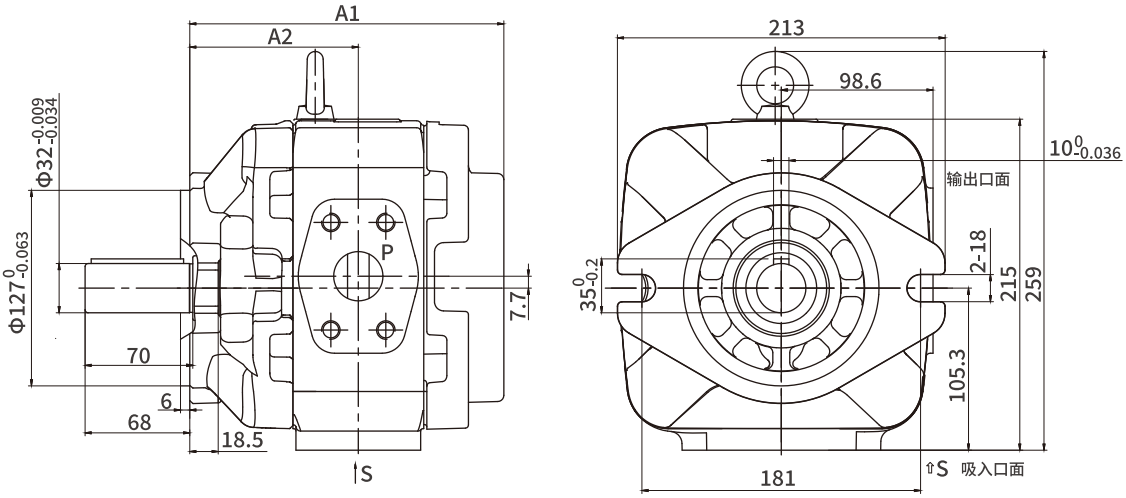

泵型号	A1	A2
HGXB-63-01R-VPC11N00	196	105.5
HGXB-80-01R-VPC11N00	204	109.5
HGXB-100-01R-VPC11N00	213	114

HGXB-※-01R-VSC11N00（S型花键轴，SAE两孔法兰）

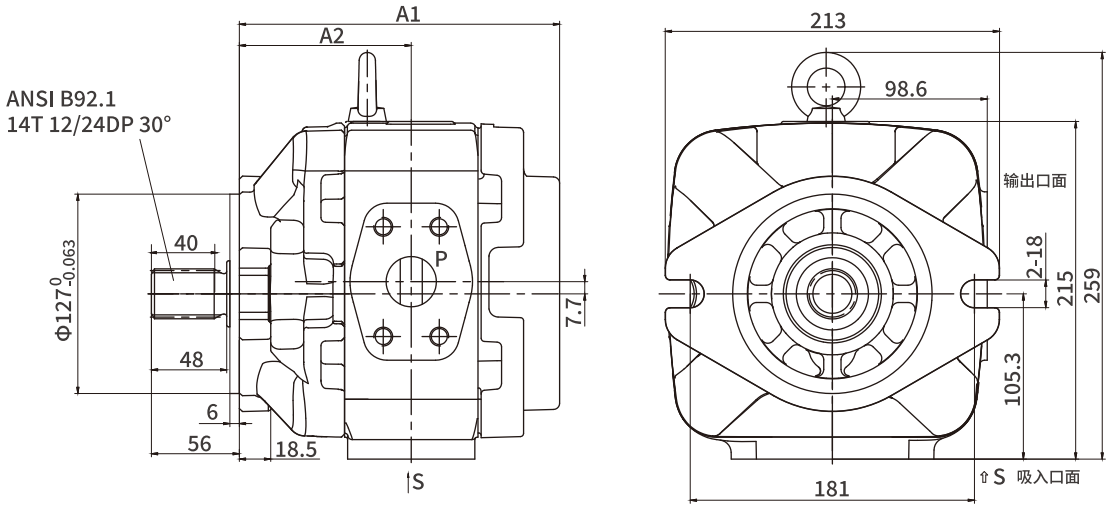

泵型号	A1	A2
HGXB-63-01R-VSC11N00	196	105.5
HGXB-80-01R-VSC11N00	204	109.5
HGXB-100-01R-VSC11N00	213	114

安装连接尺寸

HGX2-※-01R-VPC※N00（P型平键轴，SAE两孔法兰）

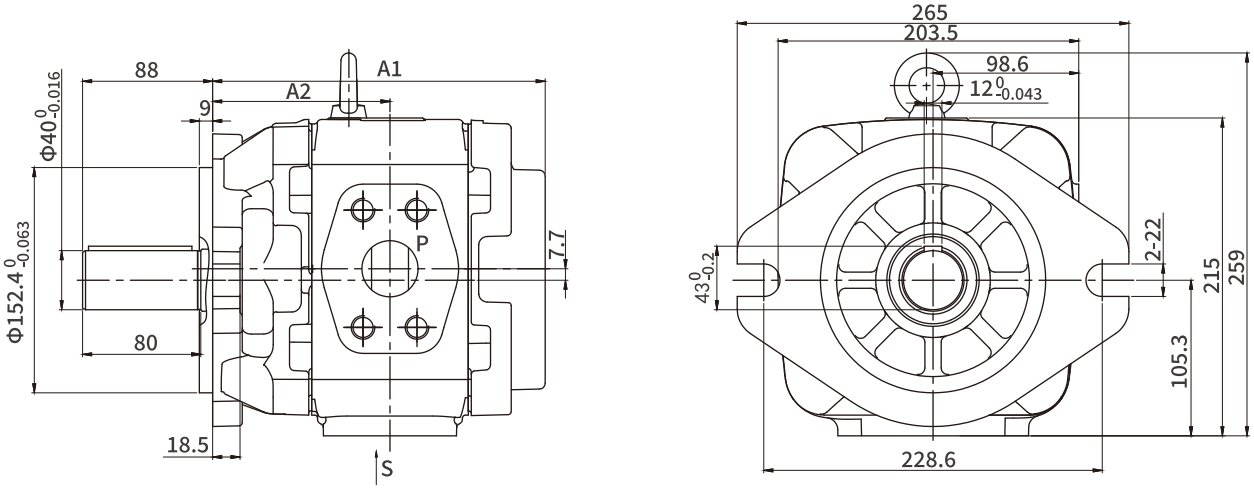

泵型号	A1	A2
HGX2-63-01R-VPC11N00	196	105.5
HGX2-80-01R-VPC11N00	204	109.5
HGX2-100-01R-VPC11N00	213	114
HGX2-125-01R-VPC11N00	225	120
HGX2-145-01R-VPC11N00	235.5	124.75
HGX2-160-01R-VPC11N00	243	129
HGX2-180-01R-VPC07N00	251.5	133.25

HGX2-※-01R-VSB※N00（S型花键轴，ISO四孔法兰）

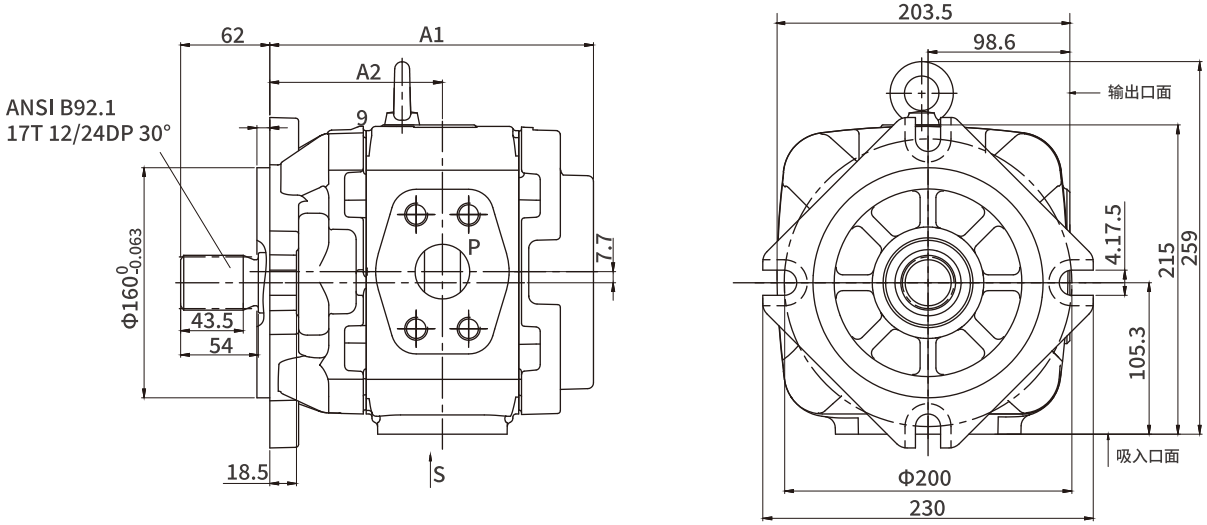

泵型号	A1	A2
HGX2-63-01R-VSB11N00	196	105.5
HGX2-80-01R-VSB11N00	204	109.5
HGX2-100-01R-VSB11N00	213	114
HGX2-125-01R-VSB11N00	225	120
HGX2-145-01R-VSB11N00	235.5	124.75
HGX2-160-01R-VSB11N00	243	129
HGX2-180-01R-VSB07N00	251.5	133.25

油口法兰连接尺寸

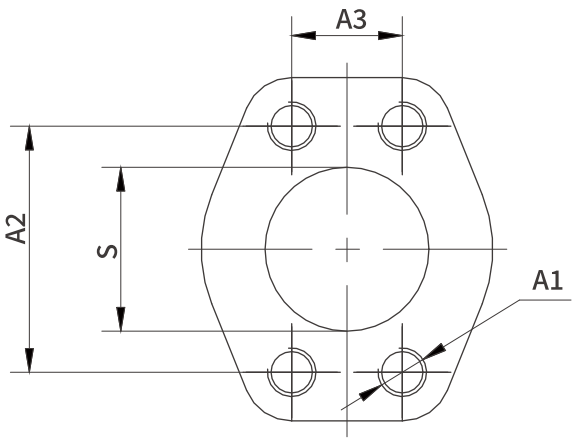

吸入口“S”

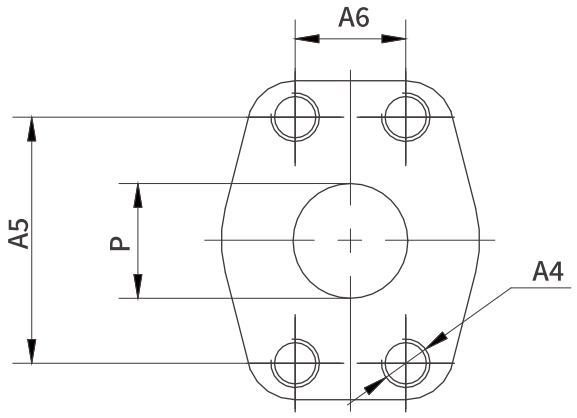

输出口“P”

系列	规格	S	A1	A2	A3	P	A4	A5	A6
HGX0	8	Φ19	M10深15	47.6	22.3	Φ13	M8深13	38.1	17.5
	10	Φ25		52.4	26.2	Φ19	M10深15	47.6	22.2
	13								
	16								
	20	Φ32		58.7	30.2				
	25								
HGX1	25	Φ32	M10深15	58.7	30.2	Φ25	M12深20	57.2	27.8
	32(P口高压)	Φ38	M12深20	69.9	35.7				
	40(P口高压)								
	50(P口高压)	Φ51		77.8	42.9	Φ32		66.7	31.8
	63(P口高压)								
HGXB	63(P口高压)	Φ51	M12深20	77.8	42.9	Φ32	M12深23	66.7	31.8
	80(P口高压)								
	100(P口高压)	Φ64		88.9	50.8	Φ38	M16深30	79.4	36.5
HGX2	63(P口高压)	Φ51	M12深20	77.8	42.9	Φ32	M12深23	66.7	31.8
	80(P口高压)								
	100(P口高压)	Φ64		88.9	50.8	Φ38	M16深30	79.4	36.5
	125(P口高压)								
	145(P口高压)	Φ76	M16深25	106.4	61.9	Φ51	M20深35	96.8	44.5
	160(P口高压)								
	180						M12深20	77.8	42.9

HGX系列中间体结构双联泵

HGX00系列 HGX10系列 HGX11系列
HGXB1系列 HGXB2系列
HGX21系列 HGX22系列
双联泵是由两个单泵串联组装而成，具有一个共用进油口和两个可以输向两个独立回路的出油口，按照两个泵的系列组合，可获得多种排量。



选型代码-HGX双联泵

	b		A		B		J	K	M	N	P		V
HGX				—		—	01	R	V			—	

泵类型

—	内啮合齿轮泵	HGX

基座大小

b	前泵	排量8...25	0
		排量25...63	1
		排量63...100	B
		排量63...160	2
	后泵	排量8...25	0
		排量25...63	1
		排量63...100	B
		排量63...160	2

排量

A	前泵	基座0，几何排量，单位：ml/r		08	10	13	16	20	25
		基座1，几何排量，单位：ml/r			25	32	40	50	63
		基座B，几何排量，单位：ml/r					63	80	100
		基座2，几何排量，单位：ml/r	63	80	100	125	145	160	180
B	后泵	基座0，几何排量，单位：ml/r		08	10	13	16	20	25
		基座1，几何排量，单位：ml/r			25	32	40	50	63
		基座B，几何排量，单位：ml/r					63	80	100
		基座2，几何排量，单位：ml/r	63	80	100	125	145	160	180

选型代码-HGX双联泵

	b		A		B		J	K	M	N	P		V
HGX			—		—		—	01	R	—	V			—	

系列

J	系列01	01

输入旋向

K	顺时针(CW)	R

密封形式

M	氟橡胶(FKM)密封	V

轴伸形式

		00	10	11	B1	B2	21	22	
N	平键轴 DIN 6885	●	●	●	○	○	●	●	P
	花键轴 ANSI B92.1	○	●	●	○	○	●	●	S

法兰安装形式

		00	10	11	B1	B2	21	22	
P	ISO，四孔法兰	○	●	●	○	○	●	●	B
	SAE，两孔法兰	●	●	●	●	●	●	●	C

特殊配置

		00	10	11	B1	B2	21	22	
V	无特殊配置(无代码)	●	●	●	●	●	●	●	
	特殊配置	●	●	●	●	●	●	●	S****

▭ 推荐型号　● 可供货　○ 根据要求供货　— 不可供货

安装连接尺寸

HGX00-※-※-01R-VPC（P型平键轴，SAE两孔法兰）

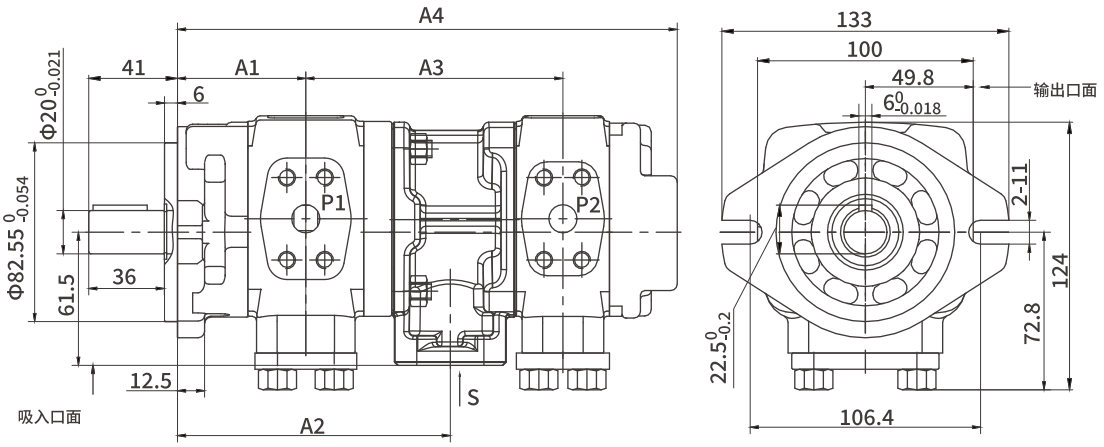

泵型号	A1	A2	后泵规格											
			08		10		13		16		20		25	
			A3	A4	A3	A4	A3	A4	A3	A4	A3	A4	A3	A4
HGX00-08-※-01R-VPC	54	115.5	113.5	220.3										
HGX00-10-※-01R-VPC	56	119.5	115.5	224.3	117.5	228.3								
HGX00-13-※-01R-VPC	59.25	126	118.75	230.8	120.75	234.8	124	241.3						
HGX00-16-※-01R-VPC	62	131.5	121.5	236.3	123.5	240.3	126.75	246.8	129.5	252.3				
HGX00-20-※-01R-VPC	66	139.5	125.5	244.3	127.5	248.3	130.75	254.8	133.5	260.3	137.5	268.3		
HGX00-25-※-01R-VPC	70	147.5	129.5	252.3	131.5	256.3	134.75	262.8	137.5	268.3	141.5	276.3	145.5	284.5

HGX00-※-※-01R-VSC（S型花键轴，SAE两孔法兰）

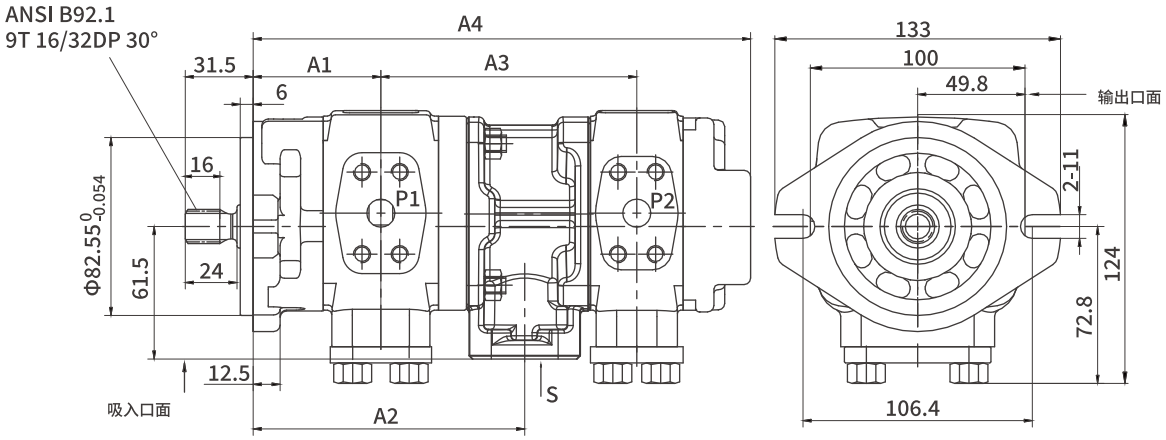

泵型号	A1	A2	后泵规格											
			08		10		13		16		20		25	
			A3	A4	A3	A4	A3	A4	A3	A4	A3	A4	A3	A4
HGX00-08-※-01R-VSC	54	115.5	113.5	220.3										
HGX00-10-※-01R-VSC	56	119.5	115.5	224.3	117.5	228.3								
HGX00-13-※-01R-VSC	59.25	126	118.75	230.8	120.75	234.8	124	241.3						
HGX00-16-※-01R-VSC	62	131.5	121.5	236.3	123.5	240.3	126.75	246.8	129.5	252.3				
HGX00-20-※-01R-VSC	66	139.5	125.5	244.3	127.5	248.3	130.75	254.8	133.5	260.3	137.5	268.3		
HGX00-25-※-01R-VSC	70	147.5	129.5	252.3	131.5	256.3	134.75	262.8	137.5	268.3	141.5	276.3	145.5	284.5

安装连接尺寸

HGX10-※-※-01R-VPC（P型平键轴，SAE两孔法兰）

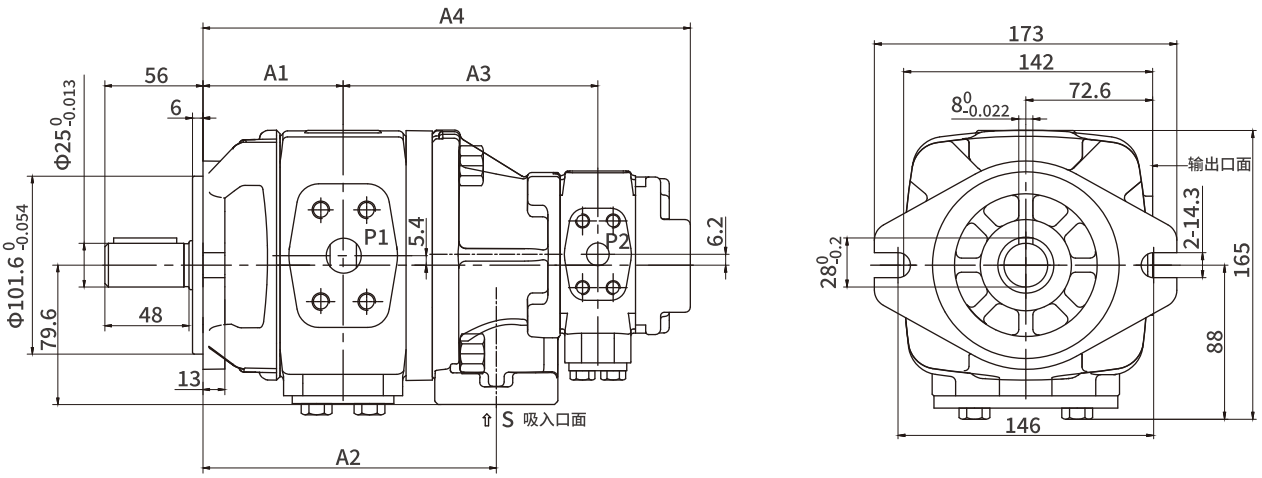

泵型号	A1	A2	后泵规格											
			08		10		13		16		20		25	
			A3	A4	A3	A4	A3	A4	A3	A4	A3	A4	A3	A4
HGX10-25-※-01R-VPC	73	153.5	138.5	264.5	140.5	268.5	143.8	275	146.5	280.5	150.5	288.5	154.5	296.5
HGX10-32-※-01R-VPC	76.5	160.5	142	271.5	144	275.5	147.3	282	150	287.5	154	295.5	158	303.5
HGX10-40-※-01R-VPC	80	167.5	145.5	278.5	147.5	282.5	150.8	289	153.5	294.5	157.5	302.5	161.5	310.5
HGX10-50-※-01R-VPC	85	177.5	150.5	288.5	152.5	292.5	155.8	299	158.5	304.5	162.5	312.5	166.5	320.5
HGX10-63-※-01R-VPC	92	191.5	157.5	302.5	159.5	306.5	162.8	313	165.5	318.5	169.5	326.5	173.5	334.5

HGX10-※-※-01R-VSB（S型花键轴，ISO四孔法兰）

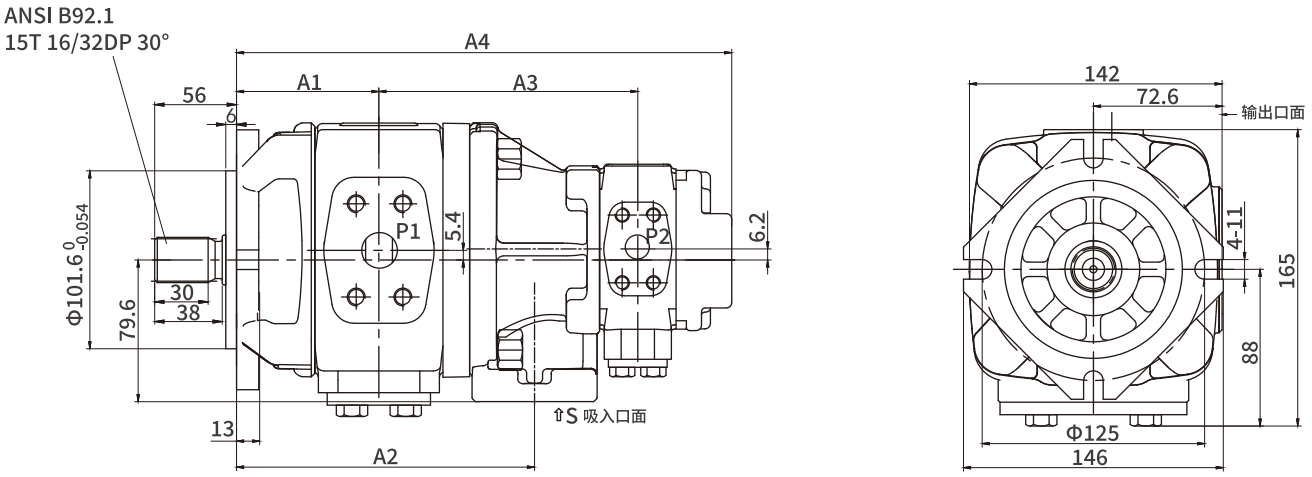

泵型号	A1	A2	后泵规格											
			08		10		13		16		20		25	
			A3	A4	A3	A4	A3	A4	A3	A4	A3	A4	A3	A4
HGX10-25-※-01R-VSB	73	153.5	138.5	264.5	140.5	268.5	143.8	275	146.5	280.5	150.5	288.5	154.5	296.5
HGX10-32-※-01R-VSB	76.5	160.5	142	271.5	144	275.5	147.3	282	150	287.5	154	295.5	158	303.5
HGX10-40-※-01R-VSB	80	167.5	145.5	278.5	147.5	282.5	150.8	289	153.5	294.5	157.5	302.5	161.5	310.5
HGX10-50-※-01R-VSB	85	177.5	150.5	288.5	152.5	292.5	155.8	299	158.5	304.5	162.5	312.5	166.5	320.5
HGX10-63-※-01R-VSB	92	191.5	157.5	302.5	159.5	306.5	162.8	313	165.5	318.5	169.5	326.5	173.5	334.5

安装连接尺寸

HGX11-※-※-01R-VPC（P型平键轴,SAE两孔法兰）

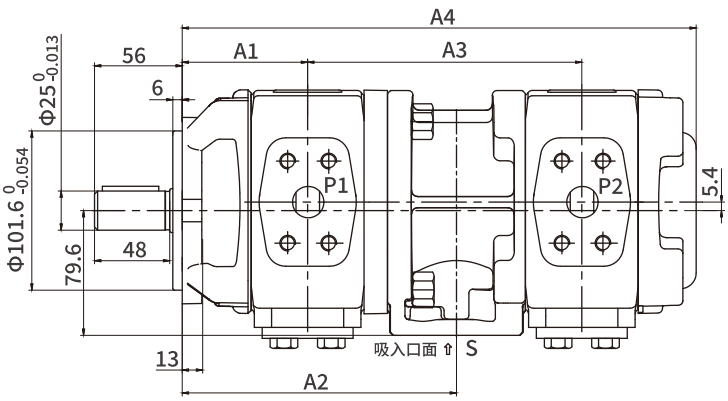

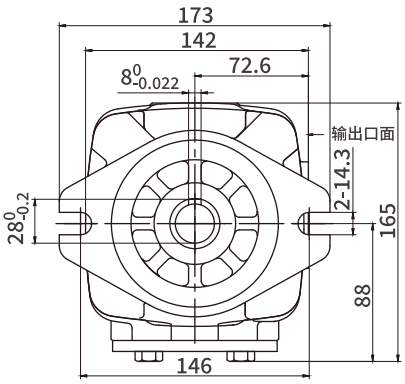

泵型号	A1	A2	后泵规格									
			25		32		40		50		63	
			A3	A4	A3	A4	A3	A4	A3	A4	A3	A4
HGX11-25-※-01R-VPC	73	161	161	300								
HGX11-32-※-01R-VPC	76.5	168	164.5	307	168	314						
HGX11-40-※-01R-VPC	80	175	168	314	171.5	321	175	328				
HGX11-50-※-01R-VPC	85	185	173	324	176.5	331	180	338	185	348		
HGX11-63-※-01R-VPC	92	199	180	338	183.5	345	187	352	192	362	199	376

HGX11-※-※-01R-VSB（S型花键轴，ISO四孔法兰）

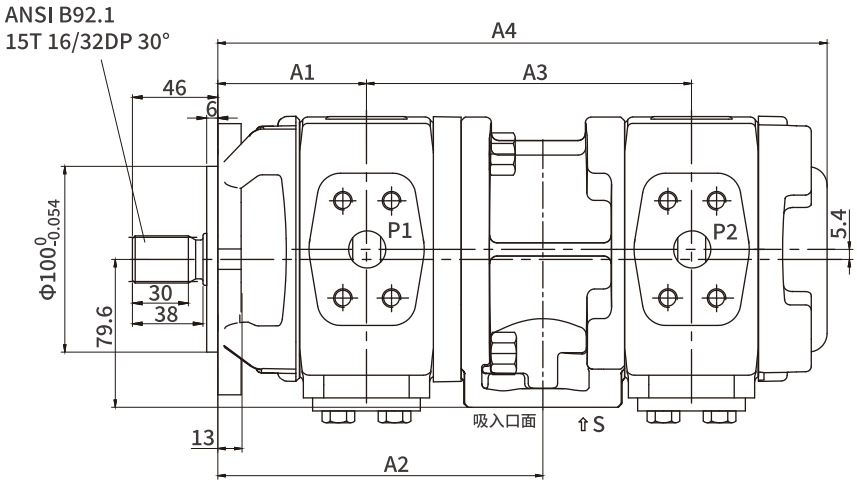

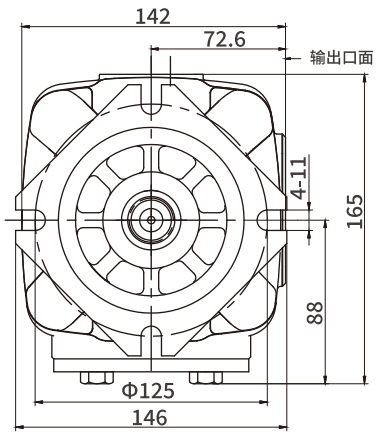

泵型号	A1	A2	后泵规格									
			25		32		40		50		63	
			A3	A4	A3	A4	A3	A4	A3	A4	A3	A4
HGX11-25-※-01R-VSB	73	161	161	300								
HGX11-32-※-01R-VSB	76.5	168	164.5	307	168	314						
HGX11-40-※-01R-VSB	80	175	168	314	171.5	321	175	328				
HGX11-50-※-01R-VSB	85	185	173	324	176.5	331	180	338	185	348		
HGX11-63-※-01R-VSB	92	199	180	338	183.5	345	187	352	192	362	199	376

安装连接尺寸

HGX21-※-※-01R-VPC（P型平键轴，SAE两孔法兰）

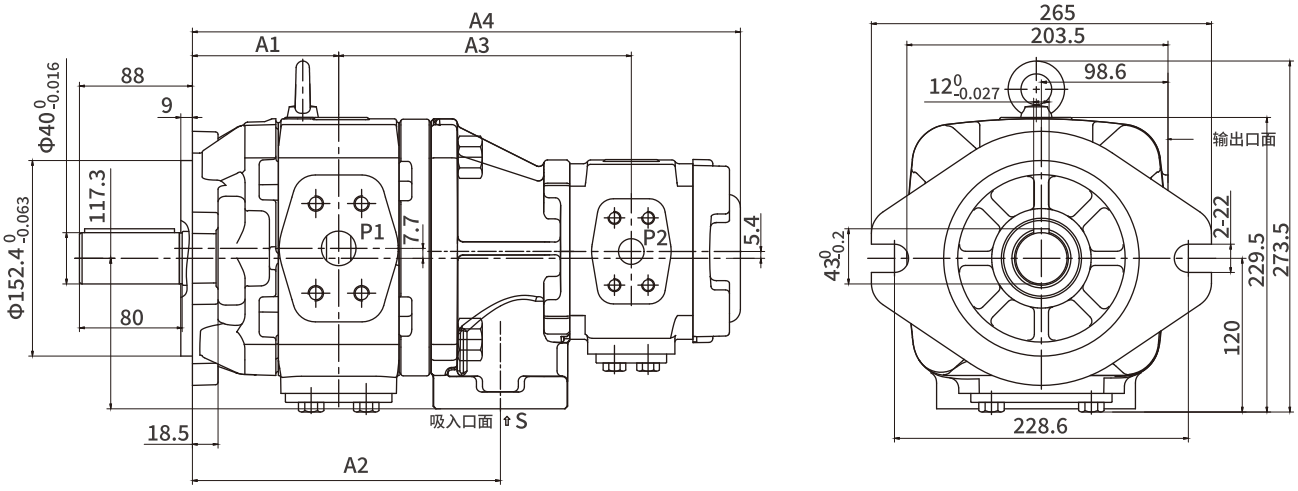

泵型号	A1	A2	后泵规格									
			25		32		40		50		63	
			A3	A4	A3	A4	A3	A4	A3	A4	A3	A4
HGX21-63-※-01R-VPC	105.5	223	200.5	372	204	379	207.5	386	212.5	396	219.5	410
HGX21-80-※-01R-VPC	109.5	231	204.5	380	208	387	211.5	394	216.5	404	223.5	418
HGX21-100-※-01R-VPC	114	240	209	389	212.5	396	216	403	221	413	228	427
HGX21-125-※-01R-VPC	120	252	215	401	218.5	408	222	415	227	425	234	439
HGX21-145-※-01R-VPC	124.8	261.5	219.8	410.5	223.3	417.5	226.8	424.5	231.8	434.5	238.8	448.5
HGX21-160-※-01R-VPC	129	270	224	419	227.5	426	231	433	236	443	243	457
HGX21-180-※-01R-VPC	133.25	355.5	228.25	427.5	231.75	434.5	235.25	441.5	240.25	451.5	245.25	465.5

HGX21-※-※-01R-VSB（S型花键轴，ISO四孔法兰）

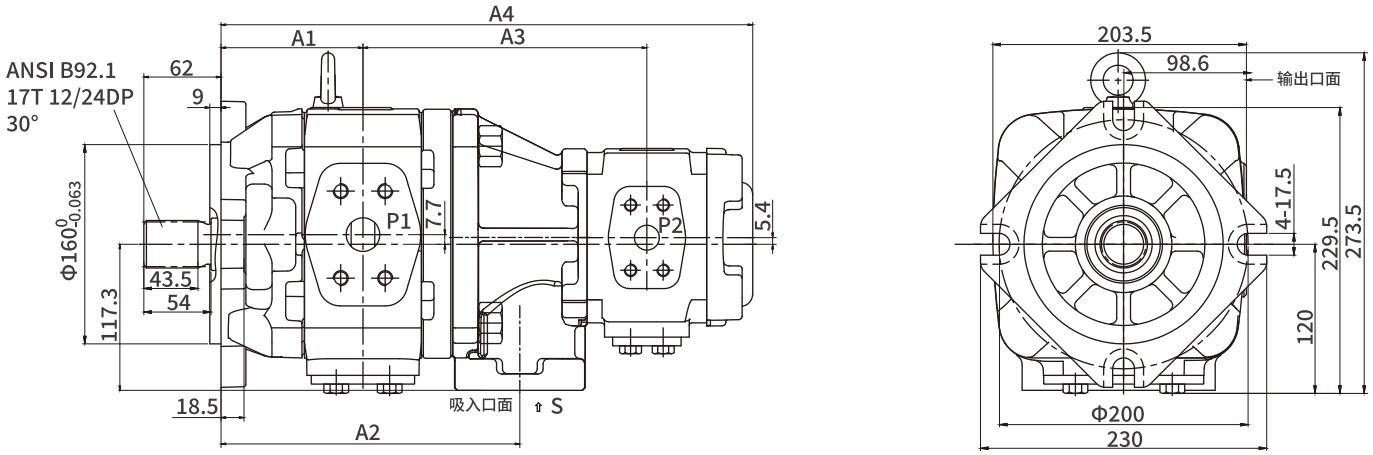

泵型号	A1	A2	后泵规格									
			25		32		40		50		63	
			A3	A4	A3	A4	A3	A4	A3	A4	A3	A4
HGX21-63-※-01R-VSB	105.5	223	200.5	372	204	379	207.5	386	212.5	396	219.5	410
HGX21-80-※-01R-VSB	109.5	231	204.5	380	208	387	211.5	394	216.5	404	223.5	418
HGX21-100-※-01R-VSB	114	240	209	389	212.5	396	216	403	221	413	228	427
HGX21-125-※-01R-VSB	120	252	215	401	218.5	408	222	415	227	425	234	439
HGX21-145-※-01R-VSB	124.8	261.5	219.8	410.5	223.3	417.5	226.8	424.5	231.8	434.5	238.8	448.5
HGX21-160-※-01R-VSB	129	270	224	419	227.5	426	231	433	236	443	243	457
HGX21-180-※-01R-VSB	133.25	355.5	228.25	427.5	231.75	434.5	235.25	441.5	240.25	451.5	245.25	465.5

安装连接尺寸

HGX22-※-※-01R-VPC（P型平键轴，SAE两孔法兰）

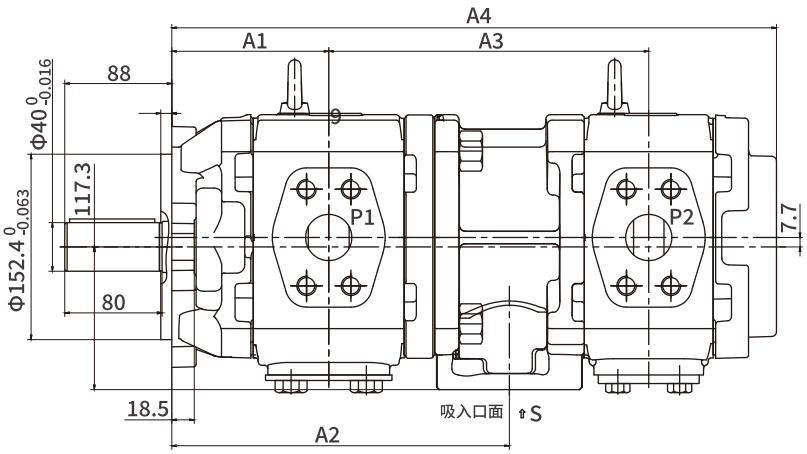

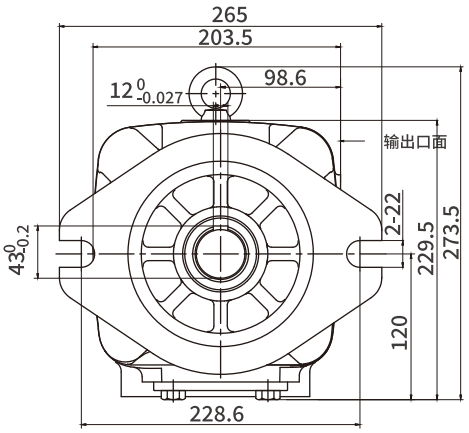

泵型号	A1	A2	后泵规格													
			63		80		100		125		145		160		180	
			A3	A4	A3	A4	A3	A4	A3	A4	A3	A4	A3	A4	A3	A4
HGX22-63-※-01R-VPC	105.5	230.5	225	421												
HGX22-80-※-01R-VPC	109.5	238.5	229	429	233	437										
HGX22-100-※-01R-VPC	114	247.5	233.5	438	237.5	446	242	455								
HGX22-125-※-01R-VPC	120	259.5	239.5	450	243.5	458	248	467	254	479						
HGX22-145-※-01R-VPC	124.5	269	244.3	459.5	248.3	467.5	252.8	476.5	258.8	488.5	263.5	498				
HGX22-160-※-01R-VPC	129	277.5	248.5	468	251.5	476	257	485	263	497	268.3	506.5	272	515		
HGX22-180-※-01R-VPC	133.25	286	252.75	476.5	255.75	484.5	261.25	593.5	267.25	505.5	272.55	514.5	276.25	523.5	280.5	532

HGX22-※-※-01R-VSB（S型花键轴，ISO四孔法兰）

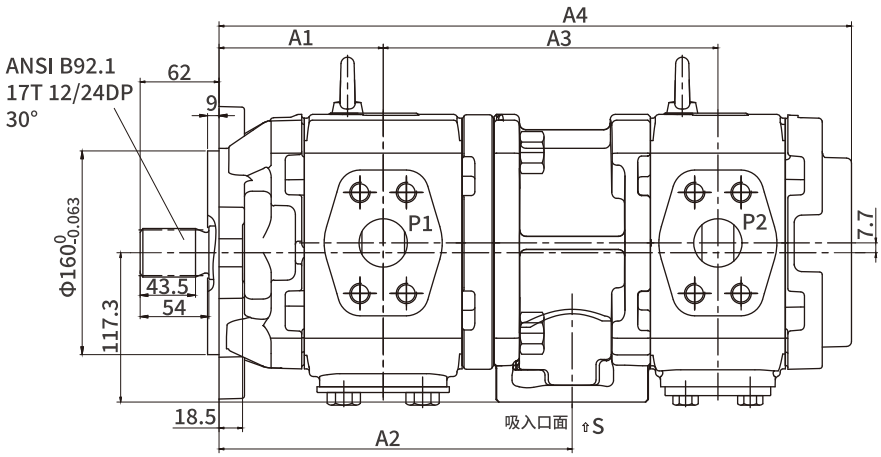

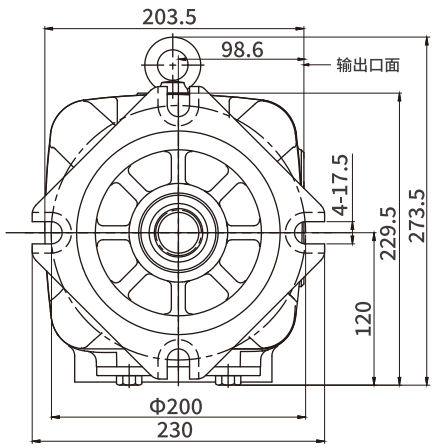

泵型号	A1	A2	后泵规格													
			63		80		100		125		145		160		180	
			A3	A4	A3	A4	A3	A4	A3	A4	A3	A4	A3	A4	A3	A4
HGX22-63-※-01R-VSB	105.5	230.5	225	421												
HGX22-80-※-01R-VSB	109.5	238.5	229	429	233	437										
HGX22-100-※-01R-VSB	114	247.5	233.5	438	237.5	446	242	455								
HGX22-125-※-01R-VSB	120	259.5	239.5	450	243.5	458	248	467	254	479						
HGX22-145-※-01R-VSB	124.5	269	244.3	459.5	248.3	467.5	252.8	476.5	258.8	488.5	263.5	498				
HGX22-160-※-01R-VSB	129	277.5	248.5	468	251.5	476	257	485	263	497	268.3	506.5	272	515		
HGX22-180-※-01R-VSB	133.25	286	252.75	476.5	255.75	484.5	261.25	593.5	267.25	505.5	272.55	514.5	276.25	523.5	280.5	532

油口法兰连接尺寸

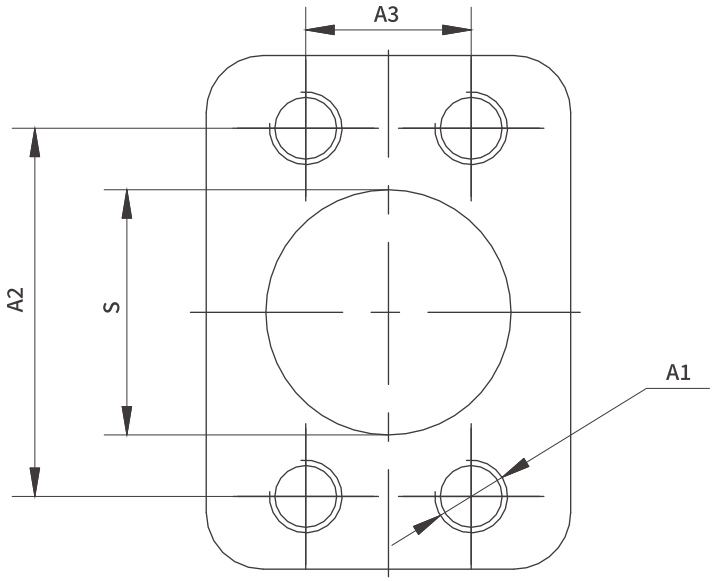

双联泵吸入口“S”

系列	S	A1	A2	A3
HGX00	Φ32	M10深17	58.7	30.2
HGX10	Φ38	M12深20	69.9	35.7
HGX11	Φ51		77.8	42.9
HGX21	Φ76	M16深25	106.4	61.9
HGX22	Φ89		120.7	69.9

HGXT系列组合泵

HGXT00系列 HGXT10系列 HGXT11系列
HGXTB0系列 HGXTB1系列 HGXTB2系列
HGXT20系列 HGXT21系列 HGXT22系列
双联泵是由两个单泵串联组装而成，具有独立的进、出油口回路，
按照两个泵的系列组合，可获得多种排量。
根据需求后泵油口朝向可旋转多种角度。

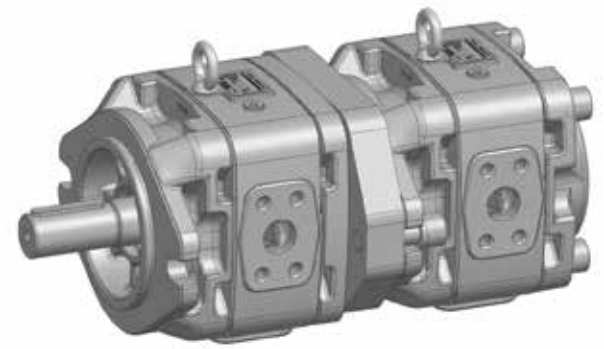

选型代码-HGXT组合泵

	b		A		B		J	K		M	N	P		V
HGXT		—		—		—	01		—	V			—	

泵类型

—	内啮合齿轮泵，两进两出	HGXT

组合类型

b		00	10	11	B0	B1	B2	20	21	22
	组合类型	○	●	●	○	○	○	○	●	●

排量

A	前泵	基座0，几何排量，单位：ml/r		08	10	13	16	20	25
		基座1，几何排量，单位：ml/r			25	32	40	50	63
		基座B，几何排量，单位：ml/r					63	80	100
		基座2，几何排量，单位：ml/r	63	80	100	125	145	160	180
B	后泵	基座0，几何排量，单位：ml/r		08	10	13	16	20	25
		基座1，几何排量，单位：ml/r			25	32	40	50	63
		基座B，几何排量，单位：ml/r					63	80	100
		基座2，几何排量，单位：ml/r	63	80	100	125	145	160	180

系列

J	系列01	01

输入旋向

K		00	10	11	B0	B1	B2	20	21	22	
	顺时针(CW)	●	●	●	●	●	●	●	●	●	R
	逆时针(CCW)	○	○	○	○	○	○	○	○	○	L

密封形式

M	氟橡胶(FKM)密封	V

选型代码-HGXT组合泵

	b		A		B		J	K		M	N	P		V
HGXT		—		—		—	01		—	V			—	

轴伸形式

		00	10	11	B0	B1	B2	20	21	22	
N	平键轴 DIN 6885	●	●	●	○	○	○	●	●	●	P
	花键轴 ANSI B92.1	○	●	●	○	○	○	●	●	●	S

法兰安装形式

		00	10	11	B0	B1	B2	20	21	22	
P	SAE，两孔法兰	●	●	●	●	●	●	●	●	●	C
	ISO，四孔法兰	○	●	●	○	○	○	●	●	●	B

特殊配置

		00	10	11	B0	B1	B2	20	21	22	
V	无特殊配置(无代码)	●	●	●	●	●	●	●	●	●	
	特殊配置	●	●	●	●	●	●	●	●	●	S****

▭ 推荐型号　● 可供货　○ 根据要求供货　— 不可供货

安装连接尺寸

HGXT10-※-※-01R-VPC（P型平键轴，SAE两孔法兰）

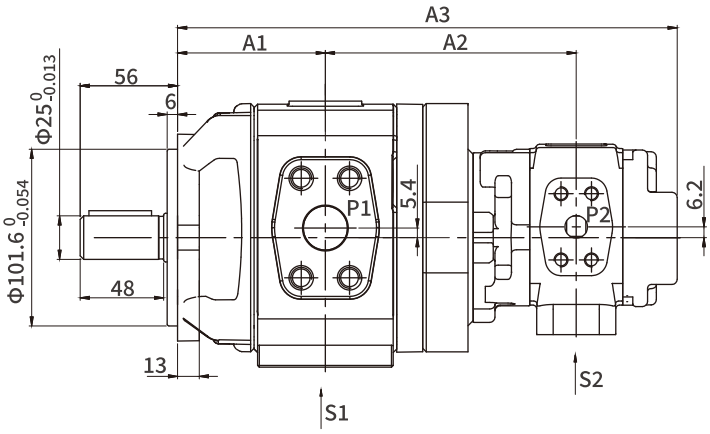

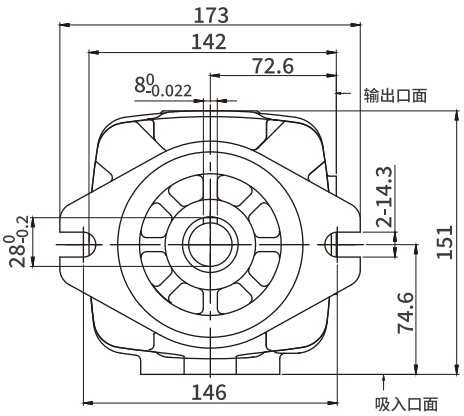

泵型号	A1	后泵规格											
		08		10		13		16		20		25	
		A2	A3	A2	A3	A2	A3	A2	A3	A2	A3	A2	A3
HGXT10-25-※-01R-VPC	73	127	253	129	257	132.25	263.5	135	269	139	277	143	285
HGXT10-32-※-01R-VPC	76.5	130.5	260	132.5	264	135.75	270.5	138.5	276	142.5	284	146.5	292
HGXT10-40-※-01R-VPC	80	134	267	136	271	139.25	277.5	142	283	146	291	150	299
HGXT10-50-※-01R-VPC	85	139	277	141	281	144.25	287.5	147	293	151	301	155	309
HGXT10-63-※-01R-VPC	92	146	291	148	295	151.25	301.5	154	307	158	315	162	323

HGXT10-※-※-01R-VSB（S型花键轴，ISO四孔法兰）

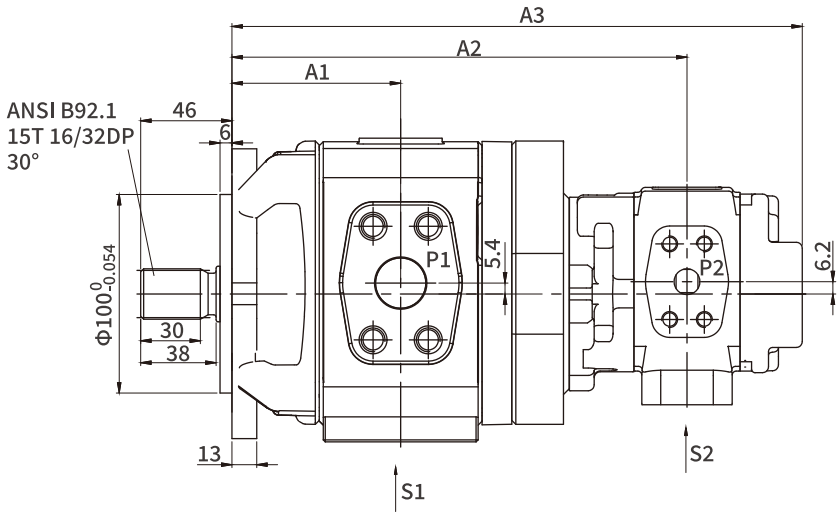

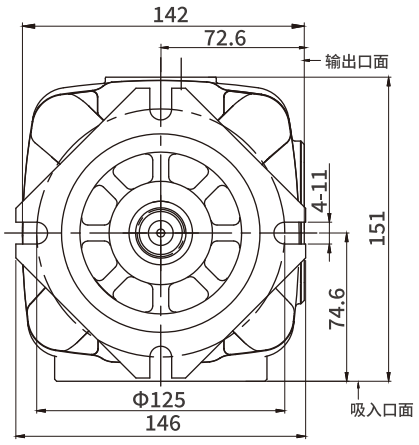

泵型号	A1	后泵规格											
		08		10		13		16		20		25	
		A2	A3	A2	A3	A2	A3	A2	A3	A2	A3	A2	A3
HGXT10-25-※-01R-VSB	73	127	253	129	257	132.25	263.5	135	269	139	277	143	285
HGXT10-32-※-01R-VSB	76.5	130.5	260	132.5	264	135.75	270.5	138.5	276	142.5	284	146.5	292
HGXT10-40-※-01R-VSB	80	134	267	136	271	139.25	277.5	142	283	146	291	150	299
HGXT10-50-※-01R-VSB	85	139	277	141	281	144.25	287.5	147	293	151	301	155	309
HGXT10-63-※-01R-VSB	92	146	291	148	295	151.25	301.5	154	307	158	315	162	323

安装连接尺寸

HGXT11-※-※-01R-VPC（P型平键轴，SAE两孔法兰）

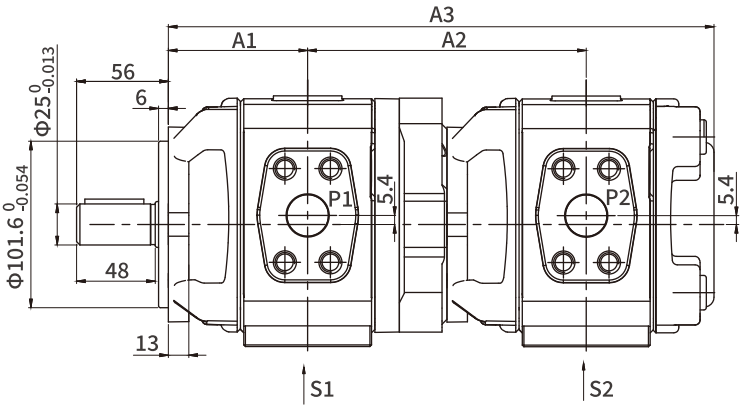

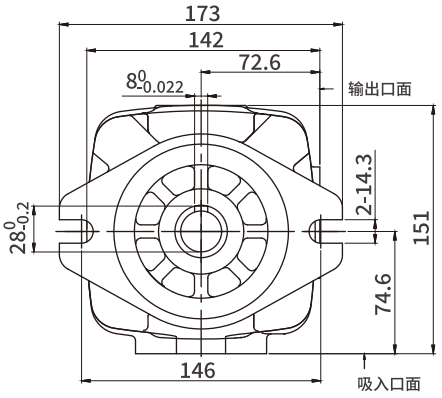

泵型号	A1	后泵规格									
		25		32		40		50		63	
		A2	A3	A2	A3	A2	A3	A2	A3	A2	A3
HGXT11-25-※-01R-VPC	73	146	285								
HGXT11-32-※-01R-VPC	76.5	149.5	292	153	299						
HGXT11-40-※-01R-VPC	80	153	299	156.5	306	160	313				
HGXT11-50-※-01R-VPC	85	158	309	161.5	316	165	323	170	333		
HGXT11-63-※-01R-VPC	92	165	323	168.5	330	172	337	177	347	184	361

HGXT11-※-※-01R-VSB（S型花键轴，ISO四孔法兰）

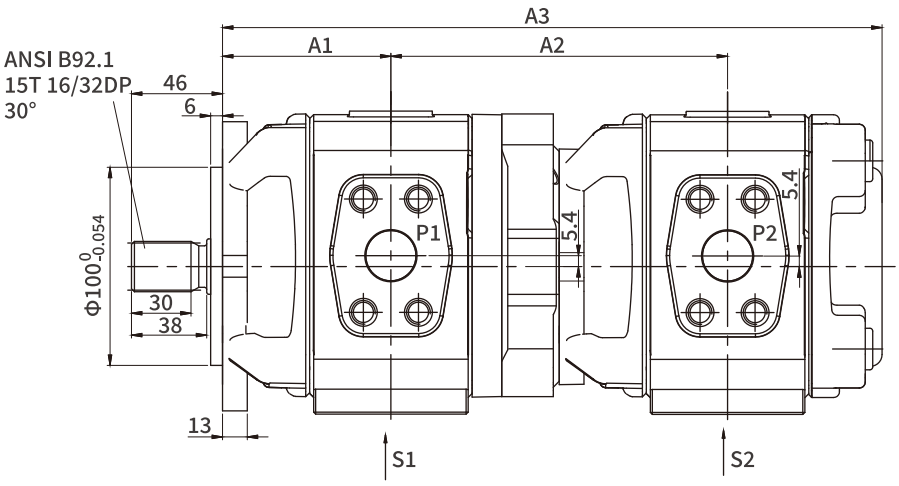

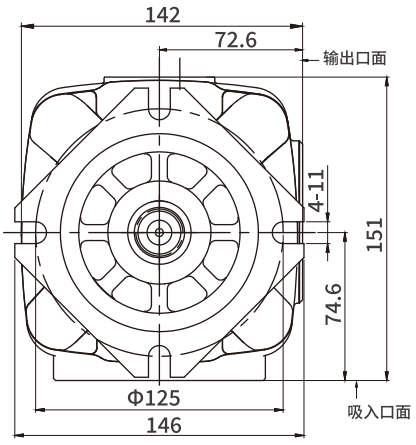

泵型号	A1	后泵规格									
		25		32		40		50		63	
		A2	A3	A2	A3	A2	A3	A2	A3	A2	A3
HGXT11-25-※-01R-VSB	73	146	285								
HGXT11-32-※-01R-VSB	76.5	149.5	292	153	299						
HGXT11-40-※-01R-VSB	80	153	299	156.5	306	160	313				
HGXT11-50-※-01R-VSB	85	158	309	161.5	316	165	323	170	333		
HGXT11-63-※-01R-VSB	92	165	323	168.5	330	172	337	177	347	184	361

安装连接尺寸

HGXT21-※-※-01R-VPC（P型平键轴，SAE两孔法兰）

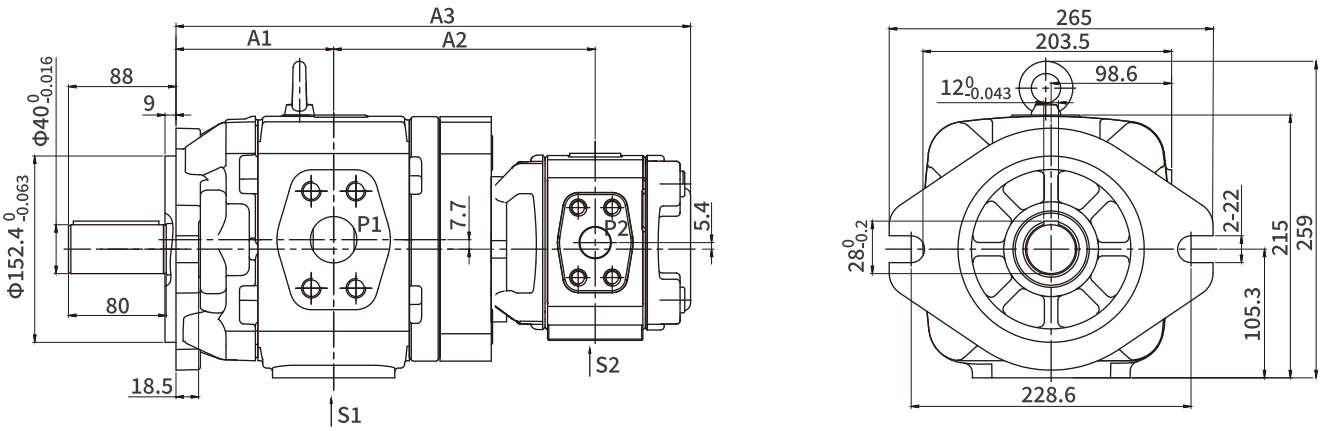

泵型号	A1	后泵规格									
		25		32		40		50		63	
		A2	A3	A2	A3	A2	A3	A2	A3	A3	A2
HGXT21-63-※-01R-VPC	105.5	178.5	350	182	357	185.5	364	190.5	374	197.5	388
HGXT21-80-※-01R-VPC	109.5	182.5	358	186	365	189.5	372	194.5	382	201.5	396
HGXT21-100-※-01R-VPC	114	187	367	190.5	374	194	381	199	391	206	405
HGXT21-125-※-01R-VPC	120	193	379	196.5	386	200	393	205	403	212	417
HGXT21-145-※-01R-VPC	124.8	198.75	389.5	202.25	396.5	205.75	403.5	210.75	413.5	217.75	427.5
HGXT21-160-※-01R-VPC	129	202	397	205.5	404	209	411	214	421	221	435
HGXT21-180-※-01R-VPC	133.25	206.25	405.5	209.75	412.5	213.25	419.5	218.25	429.5	225.25	443.5

HGXT21-※-※-01R-VSB（S型花键轴，ISO四孔法兰）

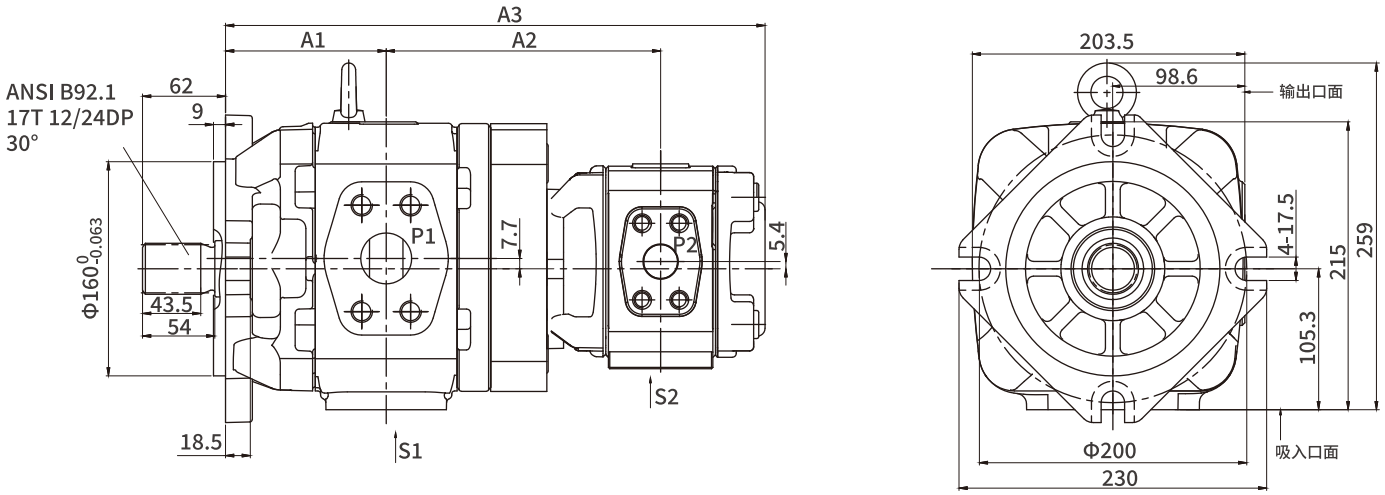

泵型号	A1	后泵规格									
		25		32		40		50		63	
		A2	A3	A2	A3	A2	A3	A2	A3	A3	A2
HGXT21-63-※-01R-VSB	105.5	178.5	350	182	357	185.5	364	190.5	374	197.5	388
HGXT21-80-※-01R-VSB	109.5	182.5	358	186	365	189.5	372	194.5	382	201.5	396
HGXT21-100-※-01R-VSB	114	187	367	190.5	374	194	381	199	391	206	405
HGXT21-125-※-01R-VSB	120	193	379	196.5	386	200	393	205	403	212	417
HGXT21-145-※-01R-VSB	124.8	198.75	389.5	202.25	396.5	205.75	403.5	210.75	413.5	217.75	427.5
HGXT21-160-※-01R-VSB	129	202	397	205.5	404	209	411	214	421	221	435
HGXT21-180-※-01R-VSB	133.25	206.25	405.5	209.75	412.5	213.25	419.5	218.25	429.5	225.25	443.5

安装连接尺寸

HGXT22-※-※-01R-VPC（P型平键轴，SAE两孔法兰）

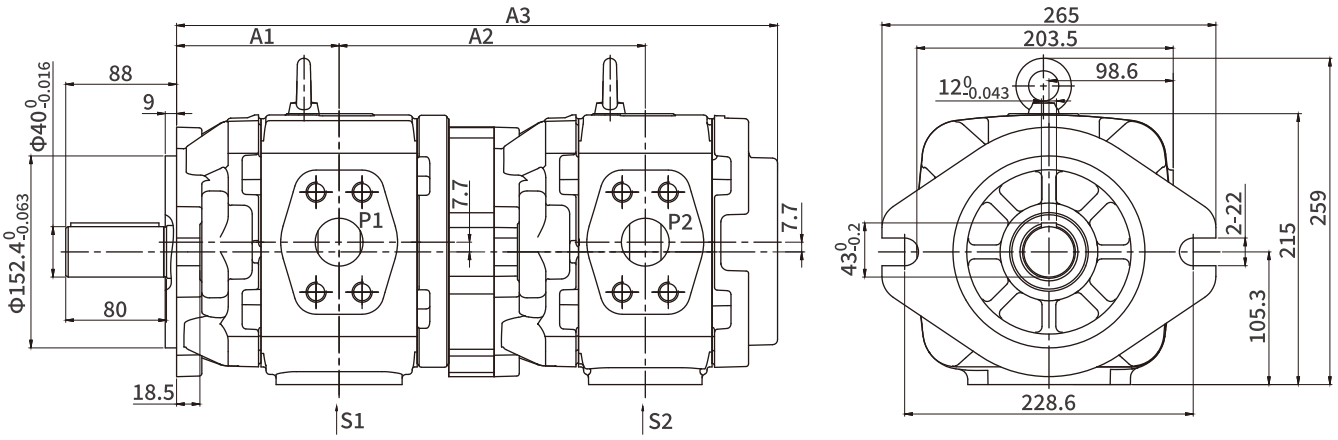

泵型号	A1	后泵规格													
		63		80		100		125		145		160		180	
		A2	A3	A2	A3	A2	A3	A2	A3	A2	A3	A2	A3	A2	A3
HGXT22-63-※-01R-VPC	105.5	205	401												
HGXT22-80-※-01R-VPC	109.5	209	409	213	417										
HGXT22-100-※-01R-VPC	114	213.5	418	217.5	426	222	435								
HGXT22-125-※-01R-VPC	120	219.5	430	223.5	438	228	447	234	459						
HGXT22-145-※-01R-VPC	124.5	224.75	440	228.75	448	233.25	457	239.25	469	244	479				
HGXT22-160-※-01R-VPC	129	228.5	448	232.5	456	237	465	243	477	247.75	487	252	495		
HGXT22-180-※-01R-VPC	133.25	232.75	456.5	236.75	464.5	241.25	473.5	247.25	485.5	252	495.5	256.25	503.5	260.5	512

HGXT22-※-※-01R-VSB（S型花键轴，ISO四孔法兰）

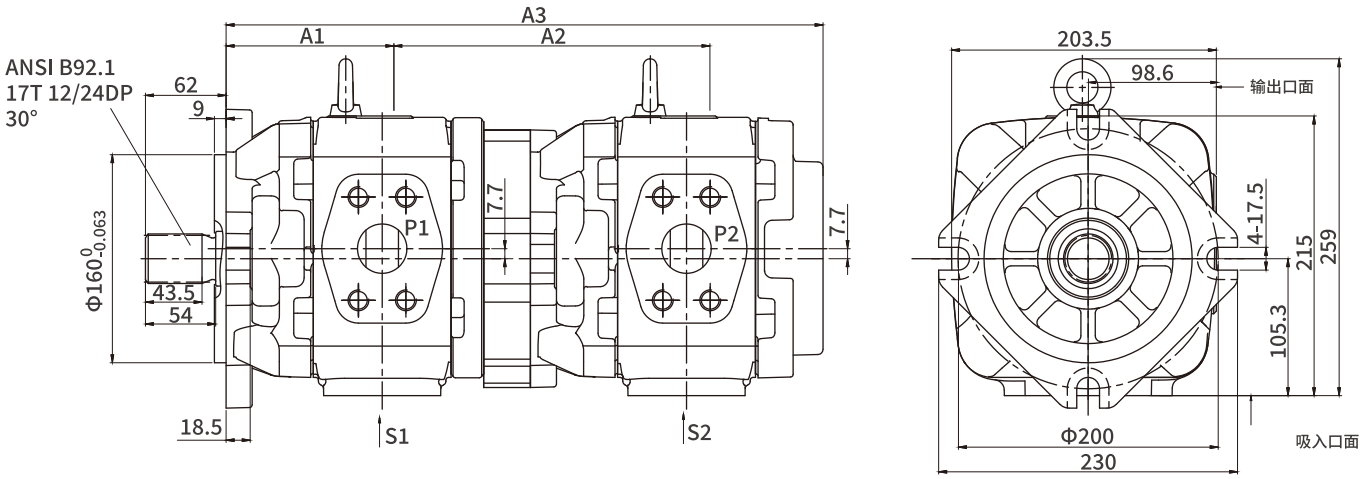

泵型号	A1	后泵规格													
		63		80		100		125		145		160		180	
		A2	A3	A2	A3	A2	A3	A2	A3	A2	A3	A2	A3	A2	A3
HGXT22-63-※-01R-VSB	105.5	205	401												
HGXT22-80-※-01R-VSB	109.5	209	409	213	417										
HGXT22-100-※-01R-VSB	114	213.5	418	217.5	426	222	435								
HGXT22-125-※-01R-VSB	120	219.5	430	223.5	438	228	447	234	459						
HGXT22-145-※-01R-VSB	124.5	224.75	440	228.75	448	233.25	457	239.25	469	244	479				
HGXT22-160-※-01R-VSB	129	228.5	448	232.5	456	237	465	243	477	247.75	487	252	495		
HGXT22-180-※-01R-VSB	133.25	232.75	456.5	236.75	464.5	241.25	473.5	247.25	485.5	252	495.5	256.25	503.5	260.5	512

安装注意事项

一、驱动装置

电机+钟形罩+联轴器+泵

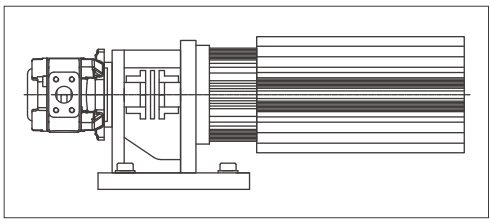

- 不允许泵在驱动轴上作用有轴向力和径向力!
- 电机和泵必须准确对正轴线!
- 请您总是使用一套能补偿轴错位的联轴器!
- 请安装联轴器时要避免轴向力,亦及不允许使用打击物体!
- 根据联轴器配合公差,应为垫软体轻轻敲动顺力进入!

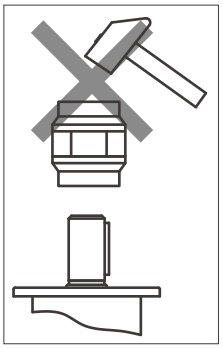

二、安装方式

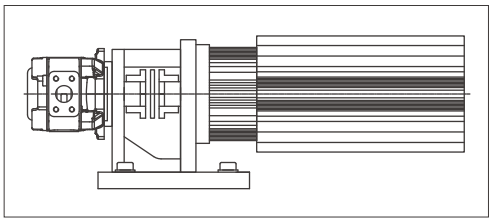

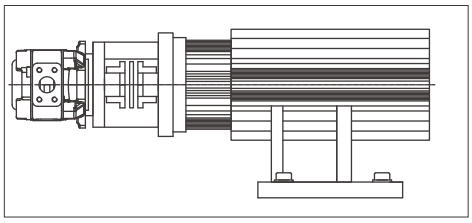

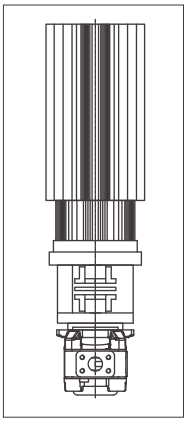

三、准备

- 检查设备是否仔细和干净的安装完毕。
- 只能通过拥有所要求的最低过滤精度的滤油器注油。
- 通过吸油管或压力油管给泵注满油。
- 根据泵型号检查电机的转向是否与泵的转向一致。

四、放气

- 手动打开设备上的放气口或按照设备使用说明书接通无压力循环。在放气过程中必须保证被封闭的空气被无压力排出。
- 为了给泵放气,将电机短时间起动,并立即关闭(点动运行)。这个过程重复进行,直至确定泵已被完全放气为止。
- 重新封闭手动打开的放气口。

五、投入使用

- 如果确定已经给泵完全放气之后,启动电机。使泵无压力运行,直至设备完全放气为止。对于设备放气请注意设备的使用说明书。
- 根据设备的使用说明书将设备投入使用和给泵加载。
- 在经过了一段运行时间之后,要对油箱内的液体进行检查,是否在液体表面形成气泡或泡沫。

六、运行

- 在运行过程中注意噪音的变化。由于工作介质被加热的原因,轻度的噪音增强是正常的。明显的噪音增强或者短暂的冲击式噪音变化可能是吸入了空气的信号。在吸油管太短或工作介质灌注高度太低的情况下,也可能通过漩涡吸入空气。
- 运行速度的变化、温度的变化、噪音增强或者功率消耗的变化都可能确定在设备或泵上已经出现磨损或损坏。

安装注意事项

七、重新投入使用

•检查泵和设备的密封性。泄露意味着在液面下面的不密封性。油箱中液面高度的上升意味着在液面上方的不密封性。
•当泵布置在压力液体液面之上的时候，由于不密封性，例如磨损的轴密封，可能使泵空转。在这种情况下，在重新投入使用时，必须重新放气进行维修。
•在维修和保养工作之后，必须重新放气。
•在完好的设备时开动电机。

⚠ 重要提示

•泵的安装、保养和维护工作只允许有授权的、受过职业教育的和接受过指导的人员完成！
•泵只允许用允许的数据运行！
•泵只允许在完好的状态下工作！
•在泵上做任何工作时，都必须将设备接通到无压力状态！
•加装保护设施（例如：联轴器保护），已有的保护设施不许拆除！
•始终注意所有的固定螺栓是否正常固定（注意规定的拧紧力矩）！
•必须遵守通用有效的安全和防止事故规定！

最大允许扭矩			
型号类型	输入扭矩 Nm		输出扭矩 Nm
	P型平键轴	S型花键轴	
HGX0	100	80	75
HGX1	450	450	280
HGX2	1100	1400	700

扭矩计算公式		
$T=\frac{\Delta p \times V \times 0.0159}{\eta_{mh}}$	T	扭矩 Nm
	Δp	工作压力 bar
	V	排量 mL/r
	η_{mh}	机械效率

!联轴器孔推荐加工公差如下所示（需经验厂商根据标准公差制作）

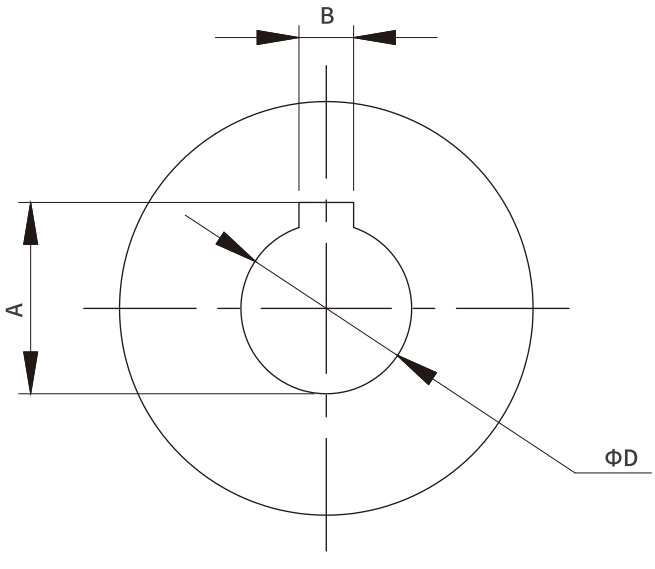

系列	高度A	宽度B	直径D
HGX0	$22.8_{0}^{+0.1}$	$6D10\ (^{+0.078}_{+0.03})$	$20G7\ (^{+0.028}_{+0.007})$
HGX1	$28.3_{0}^{+0.1}$	$8D10\ (^{+0.098}_{+0.04})$	$25G7\ (^{+0.028}_{+0.007})$
HGXB	$35.3_{0}^{+0.1}$	$10D10\ (^{+0.098}_{+0.04})$	$32H7\ (^{+0.025}_{0})$
HGX2	$43.3_{0}^{+0.1}$	$12D10\ (^{+0.12}_{+0.05})$	$40G7\ (^{+0.034}_{+0.009})$

专注二十余载，掌控核心技术

海特克动力股份有限公司是液压系统元件产品集研发、生产、销售、服务为一体的国家高新技术企业和专精特新“小巨人”企业，致力于以创新的液压技术为细分行业客户提供卓越的液压传动元件产品及解决方案；

海特克拥有二十余年的持续研发经验，坚持自主研发创新战略，具备规模化、自动化的新技术新产品开发、量产、检测和实验设备，产品包括闭式泵、开式泵、定量马达、变量马达、内啮合齿轮泵、工业阀以及静液压传动装置等广泛应用于建筑机械、路面机械、物料搬运、农业机械及注塑机械等多个领域；

海特克始终坚持将可持续的营运方式作为企业发展目标之一，打造数字化、自动化，树立行业智能制造标杆。

产品系列

- 开式泵
- 闭式泵
- 定量马达
- 变量马达
- 静液压传动装置
- 内啮合齿轮泵
- 叶片泵
- 液压阀/多路阀

更多信息，请访问官方网站或关注公众号：
www.hytek.cn

海特克动力股份有限公司
浙江省温州市鹿城区藤桥镇盛园路99号
电话：0577-88608338
邮箱：sale@hytek.cn

上海·南京·宁波·长沙·佛山·潍坊·海安

海特克动力股份有限公司保留所有权利，也保留包括任何处置、利用、翻印、编辑、转让以及申请知识产权的权利。所规定的数据仅用于产品描述，并不包含任何形式明示或暗示的保证，包括产品对任何特定用途的适用性的保证，用户必须自己作出判断和验证。
应注意，我们的产品也会出现自然磨损和老化现象。

版本号：HYTEK-REV1.0 10/26，如有修改，恕不另行通知。